Radiomuseum

Thank you for your interest in our schematics. The schematic is available on the next page.

If you want to download additional parts of a schematic, or additional schematics, these must be requested individually.

To provide you with this information, more than 6000 members work regularly on the content of Radiomuseum.org.

As a member, you can access schematics, large images without watermarks and collector's prices. You will also surf at Radiomuseum.org without advertising. To do so, you may support Radiomuseum.org with a one-time membership fee of 20 € or 30 CHF or 25 US $. We would be delighted if you joined as a member:

https://www.radiomuseum.org/dsp_anmelden_start.cfm

These books might be of interest of you:

Hello, Everybody! The Dawn of American Radio

Long before the Internet, another young technology was transforming the way we connect with the world. At the dawn of the twentieth century, radio grew from an obscure hobby into a mass medium with the power to reach millions of people.

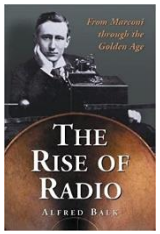

The Rise of Radio, from Marconi through the Golden Age

As the dominant form of electronic mass communication in the United States from the 1930s into the 1950s, radio helped to forge a modern continental nation. It fused myriad subcultures heavily rural, ethnic, and immigrant into a national identity, unifying the nation in the face of the Depression and war.

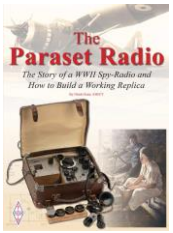

The Paraset Radio: The Story of a WWII Spy-Radio and How to Build a Working Replica

This book describes the gripping story behind the Paraset – a unique spy-radio, dropped behind enemy lines in the dark days of WWII. This radio being both light weight and state of the art for the time was concealed in a suitcase, making ideal for use by the spies of SOE.

Click **here** for further information.

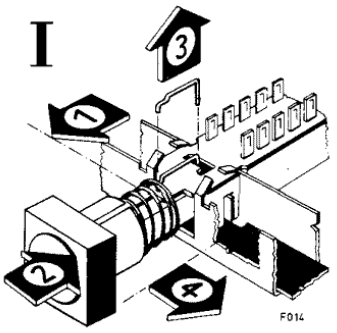

Ausbau eines Tastenschiebers mit Stahlsicherungsbügel

(Abb. I)

Der Ausbau zum Auswechseln oder Reinigen des Tastenschiebers wird wie folgt vorgenommen:

① Feder gegen die Tastenkappe drücken
② Taste leicht andrücken (Sicherungsbügel löst sich)
③ Sicherungsbügel abnehmen
④ Schiebereinheit mit Taste, Rückstellfeder und Kontaktbrücken herausziehen.
Beim Einbau ist umgekehrt zu verfahren.

Removal of a pushbutton slider with *steel arresting clamp*

(fig. I)

To remove a pushbutton slider for the purpose of replacement or cleaning, proceed as follows:

① Push spring against pushbutton.
② Push gently against the button (arresting clamp will be released).
③ Remove arresting clamp.
④ Withdraw the slider unit with pushbutton, return spring and contact bridges.
To reinstall the slider, proceed in reverse order.

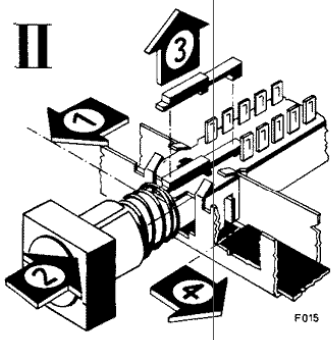

Ausbau eines Tastenschiebers mit Kunststoffsicherungsbügel

(Abb. II)

① Feder gegen die Tastenkappe drücken.
② Taste leicht andrücken (Sicherungsbügel löst sich).
③ Sicherungsbügel 1 mm nach hinten schieben und nach oben abnehmen.
④ Sperrschiene zur Seite drücken (evtl. eine zweite Taste drücken, um die Sperrschiene auszulösen).
Der Tastenschieber wird frei und kann herausgenommen werden. Die übrige Tastatur wird hiervon nicht beeinflußt. Beim Einbau ist umgekehrt zu verfahren.

Removal of a pushbutton slider with plastic arresting clamp

(Fig. II)

① Push spring against pushbutton.
② Push gently against the button (arresting clamp will be released).
③ Push arresting clamp 1 mm towards the back and lift it straight up.
④ Push the locking bar towards the side. The pushbutton slider is now released and can be removed. The remaining pushbutton switches are not affected by this removal procedure.
To reinstall the slider, proceed in reverse order.

Antriebsschema – Drive Cord Assembly

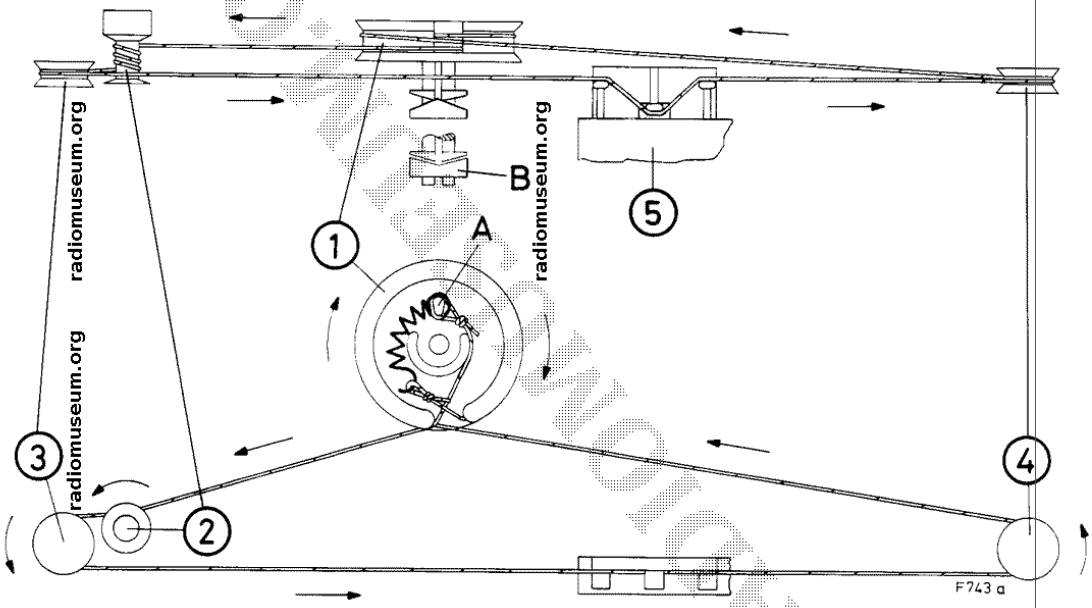

Auflegen des Skalenseils

Zweckmäßigerweise sollte hierzu das Rundfunkchassis herausgeschraubt werden. Der Drehko wird an den rechten Anschlag gedreht. Das Skalenseil in das Seilrad ① mit einer Schlaufe bei **A** einhängen und aus dem Durchbruch herausführen. Um die Antriebsachse ② werden links herum 3 Windungen von vorn nach hinten gelegt. Das Skalenseil über die Seilrollen ③ und ④ legen, und 1 Windung um das Seilrad ① rechts herum legen. Dann durch den Durchbruch führen und mit der Feder bei **A** einhängen. Das Skalenseil wird in den Schieber eingehängt (Schieber an unterem Anschlag).

Falls die HF-ZF-Platte ausgebaut war, das Seilrad über die Drehkoachse schieben. Den Spannring (Kupplung) **B** um ca. 90° drehen und so das Seilrad auf der Drehkoachse befestigen.

Stringing the dial cord

To facilitate the stringing operation, the radio chassis should be dismantled (unscrewed). Turn the tuning capacitor fully clockwise (right-hand stop). Hook the dial cord with a loop to point **A** of the drive drum ① and run it through the slot. Place 3 windings around drive shaft ②, going from the front to the rear. Carry the dial cord around pulleys ③ and ④ back to drive drum ①. Make 1 clockwise turn around ① and carry the dial cord through the slot again. Using the tension spring, hook the dial cord to point **A**. Place and engage the cord inside the guide plate of the dial pointer assembly (guide plate at its lower stop).

If the RF/IF board has been dismantled, slide the drive drum over the shaft of the tuning capacitor. Turn locking ring (7) (clutch) by 90° to fasten the drive drum to the shaft.

Ersatzteile für Antrieb – Spare parts for drive assembly

Pos. Nr. Ref. No.	Gegenstand	Bestell-Nr. Part No.	Description
①	Seilrad	7558 06 16	Drive drum
A	Feder	7358 40 45	Spring
B	Spannring	8681 07 79	Locking ring
②	Achse	7578 03 56	Shaft
③ ④	Seilrolle 10 mm	7551 31 22	Drive pulley 10 mm
⑤	Zeigerführung	7525 09 03	Slider for dial pointer

sunlovers6969@hotmail.com
Radiomuseum.org: ITT Schaub-Lorenz RCX75 professional A 53316011
www.radiomuseum.org; upload by Wolfgang Bauer; download by pirusa drilusa; Wed Jan 05 20:17:43 CET 2022 [1985 x 1402, 190kb]; ID=130706